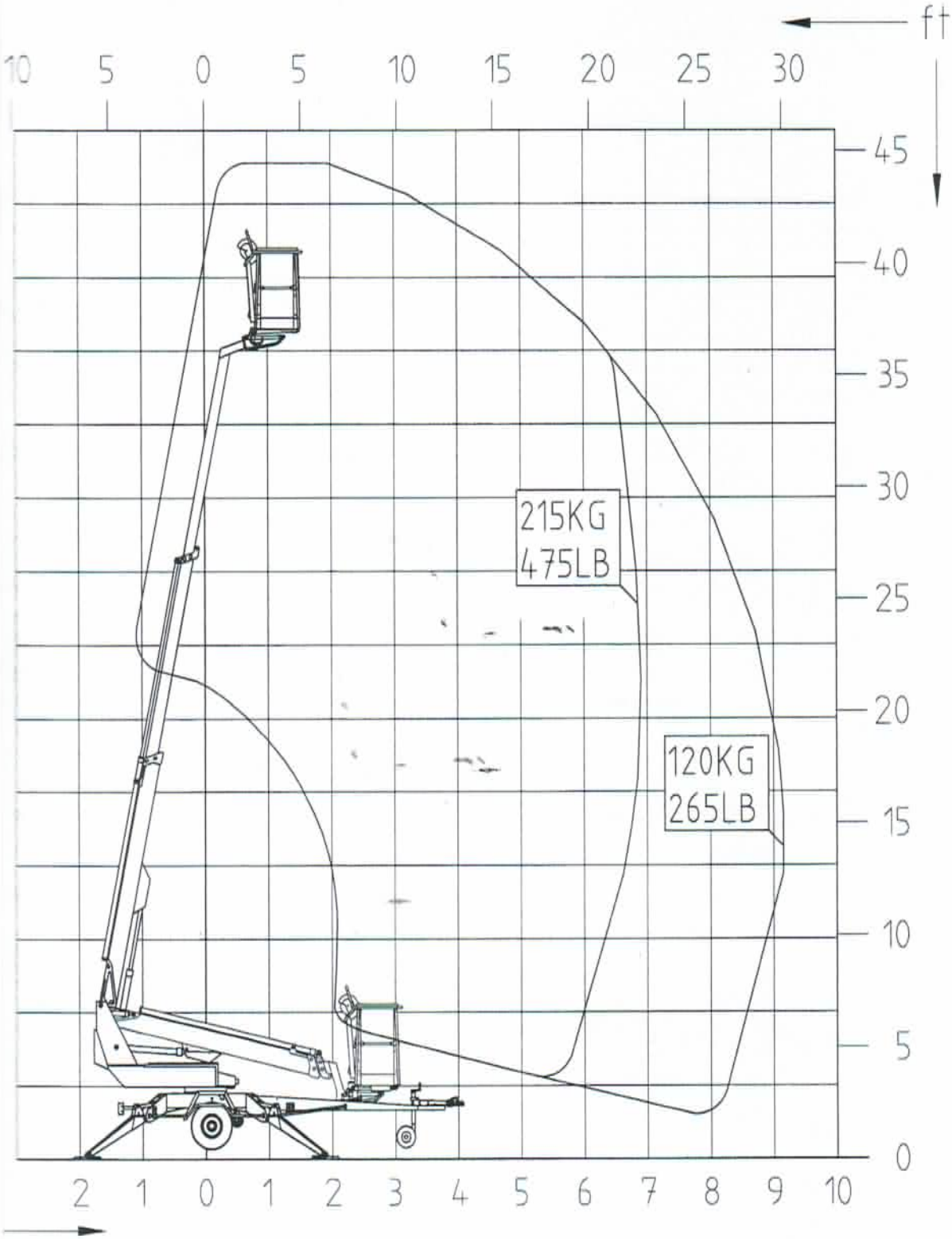
ft
10 5 0 5 10 15 20 25 30
45
40
35
30
25
20
15
10
5
0
215KG
475LB
120KG
265LB
2 1 0 1 2 3 4 5 6 7 8 9 10